WING-450V2

使用说明书

承蒙阁下选用<<维英-450V2>>遥控世界系列产品，谨表谢意。

进入遥控世界之前必须告诉您许多相关的知识与注意事项，以确保您能够在学习的过程中较得心应手。在开始操作之前，请务必详阅本说明书，相信一这能够给您带来相当大的帮助，也请您妥善保管这本说明书，以作为日后参孝。

深圳市维英模型有限公司

网址： www wingmodel.Com

感谢您选择维英产品,为了让您容量方便的使用WING-450V2直升机、请您详细的阅读完这本说明书之后再进行组装以及操作这台直升机，同时请您妥善的保存这本说明书、全为日后进行调整以及维修的参考.WING-450V2是由维英自行研发的新产品,不论你是需求飞行稳定性的初学者或是追求性能的飞行爱好者,WING-450V2将是你最佳的选择.

标志代表涵仪

⚠ 警 告	因为疏忽这些操作说明,而使用错误可能造成财产损失或严重伤害.
⚠ 注 意	因为疏忽这些操作说明,而使用错误可能造成危险.
⊘ 禁 止	在任何禁止环境下,请勿当试操作.

重要声明

WING-450V2遥控直升机并非玩具,它是结合了许多高科技产品所设计出来的休闲用品,所以商品的使用不当或不熟悉都可能会造成严重伤害甚至死亡，使用之前请务必详读本说明书，勿轻忽并注意自身安全。注意！任何遥控直升机的使用，制造商和经销商是无法对使用者与零件使用的损耗异常或组装不当所发生之意外不负任何责任，本产品是提供给有操作过模型直升机经验的成人或有相当技术的人员在旁指导，以确保安全无害操作使用，产品售出后本公司将不负任何操作和使用控制上的任何性能与安全责任。

模型商品属于操作技术且为消耗性商品，如经拆装使用后，会造成不等性况零件损耗，任何使用性况所造成商品不良或不满意，将无法与保固条件内更换新品或退货，如遇有使用操作维修头问题，本公司将提供免费技术指导、特价零件供应服务。

⚠ 注 意

遥控模型飞机、直升机属于高危险性商品，飞行时务必远离人群，人为组装不当或机件损坏、电子控制设备不良，以及操控上的不熟悉、都有可能导致飞行失控损伤等意外，请飞行者务必注意飞行安全，并需了解自负任何意外之责任。

⊘ 禁止 远离障碍物及人群

直升机飞行时具有一定的速度，相对的也潜在著一点危险性，場地的选择也相对的重要。首先必须注意周为有没有人、高楼、建筑物、高压电线、树木等等，避免操控的不当造成自己与他人财产的损坏。初次练习时，务必选择在空广場地并可适当搭配练习架练飞行,这对飞行失误所造成的损伤将会大幅的降低。请勿在下雨、打雷等恶劣天气下操作，以确保本身及机体的安全。

⚠ 警告 避免独自操控

至飞行場行前，需确认是否有相同频率的同好正进行飞行，因为开启相同频率的发射机将导致自己与他人立即干扰等意外危险。遥控飞机操控技巧在学习初期有著一定的难度，要尽量避免独自操作飞行，需有经验的人士在旁指导，才可以操控飞行。（勤练电脑模拟器及老手指导是入门必要的选择）

⊘ 禁止 远离运转中零件

当自升机主旋翼与尾旋翼运转时，切勿触摸并远离任何物件，以避免造成危险及损坏。

⊘ 禁止 远离潮湿环境

直升机内部也是由许多精密的电子零件组成，所以必须绝对的防止潮湿或水气，避免在浴室或雨天时使用，防止水气进入机身内部而导致机件及电子零件故障而引发不可预期的意外!

⚠ 注意 远离热源

遥控飞机多半是以PA纤维或聚乙烯、电子商品为主要材质，因此要尽量远离热源、日晒，以避免因高温而变形甚至熔毁损坏的可能。

⊘ 禁止 勿不当使用本产品

请勿自行改造加工,任何的升级改装或维修,请使用维英产品目录中的零件,以确保结构的安全.请确认与产品限界内操作,请勿过载使用,并勿用与安全、法另外其它非法用途。

⊘ 禁止 安全操作

请于自己能力内及需要一定技术范围内操作这台直升机，过于疲劳、精神不佳或不当操作，意外发生风险将可能会提高。

试机飞行前请严格执行飞行前检量义务

- 每次飞行前应先确认所使用的频率是否会干扰他人，以确保你自身与他人的安全。
- 每次飞行前确定您发射机与接收机电池的电量是在足够飞行的状能。
- 开机前确认油门摇杆是否位与最低点，熄灭降落开关，定速开关（IDLE）是否与关闭位置。
- 开机时必须尊守电源开关要的程序，开机时应先开启发射机后，再开启接收机电源；关机时应先关闭接收机后，再关闭发射机电源。不正确的开关机程序可能会造成失控的现象，影响自身与他的的安全，请养成正确的习惯。
- 开机请先确定直升机的各个动作是否顺畅，及方向是否正确，并检查伺服器的动作是否有干涉或崩溃的情形，使用故障的伺服器将导致不可预期的危险。
- 飞行前确认没有缺少或松脱的螺丝与螺帽，确认没有组装不完整或损毁的零件，仔细检查主旋翼是否有损坏，特别是接近主旋翼夹座的部位。损坏或者说组装不完整的零件不致影响飞行，更会造成不可预期的危险。注意：对损耗、有裂痕零件更新及定期保养检查重要性。
- 检查所有的连杆头是否有松脱的情形，过松的连杆头应先更新，否则将造成直升机无法操控的危险。
- 确认电池及电源接头是否固定牢固，飞行中的震动或激烈的飞行，可能造成接头松脱而造成失控的危险。
- 确定尾传动皮带的松紧度。

⚠ 注 意 远离热源

A：轴承胶
B：螺丝胶
C：瞬间胶固定

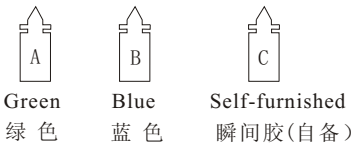

欲拆卸时可与金属接合部位热烤约15秒。（注意！塑胶件避免接近热源）

1.请确保您使用的工具质量是良好的。质量差的工具会损坏您的螺丝。
2.请确保由工厂提供装配的配件已都上螺丝胶,以免螺丝松动.
3.当装连杆时,请确保A朝向外面.
4.当修理金属配件的时候，请使用一些螺丝胶.
5.防锈油会另螺丝胶失效.

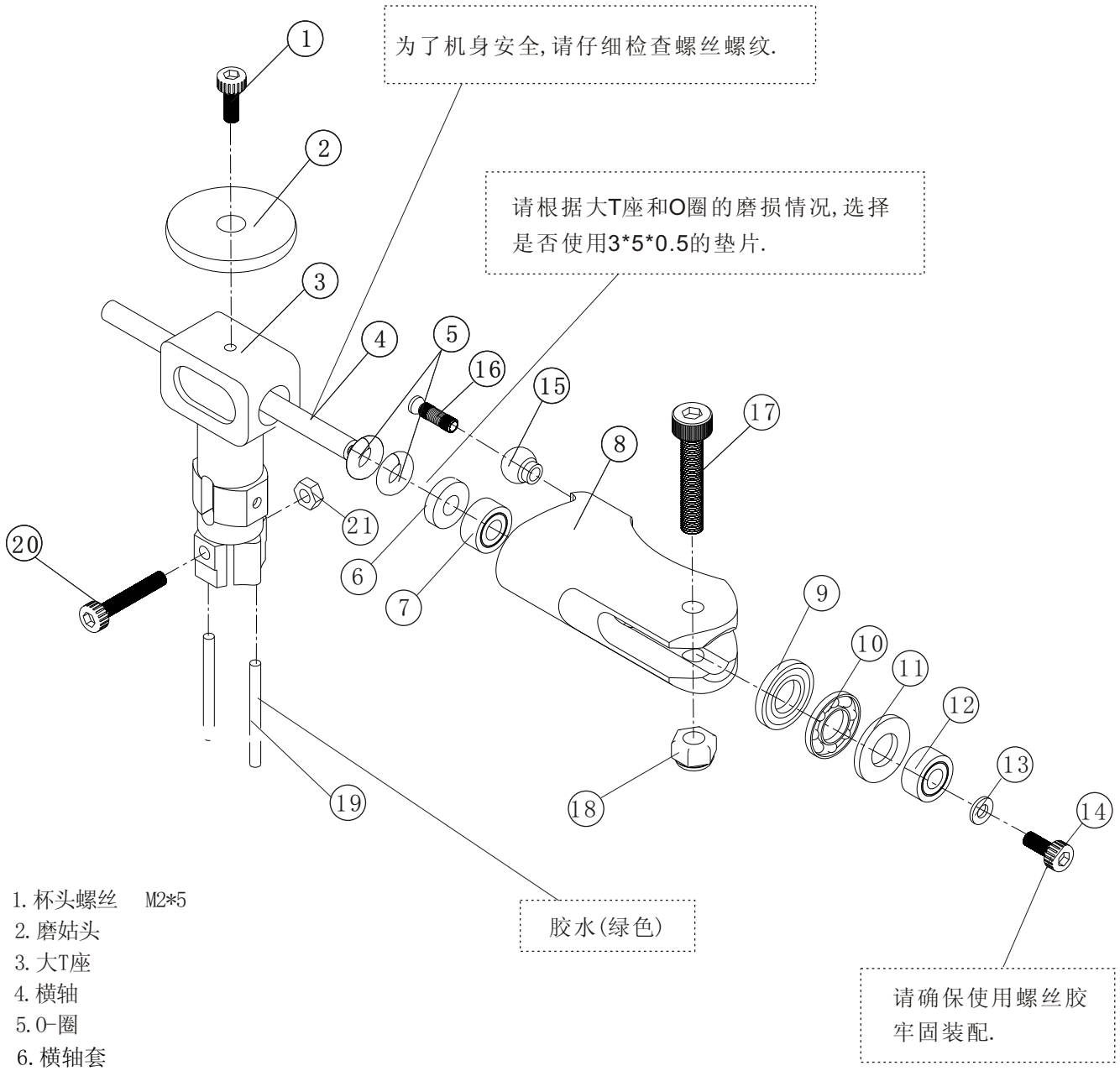

1. 杯头螺丝 M2*5
2. 磨姑头
3. 大T座
4. 横轴
5. O-圈
6. 横轴套
7. 轴承： Mr683zz
8. 主桨夹
9. 推力轴承 F3-8M 大轴承
10. 推力轴承 F3-8M 中轴承
11. 推力轴承 F3-8M 小轴承
12. 轴承:Mr83zz
13. 垫片 2*5*0.5
14. 杯头螺丝 M2*5
15. 球头
16. 球钉 M2*7.5
17. 杯头螺丝 M3*16
18. 螺母 M3*3
19. 大T针
20. 杯头螺丝 M2*12
21. 螺母 M2*2

WI-002

1. 跷跷板
2. 轴承 :Mr52zz
3. 垫片 2*3.8*0.5
4. 轴承 Mf52zz
5. 圆头十字全牙螺丝 M2*7
6. 垫片 2*3.8*0.2
7. 轴承 Mr52zz
8. SF臂
9. 垫片 2*3.8*0.5
10. 圆头十字半牙螺丝 M2*9
11. 球头
12. 球钉 M2*7.5

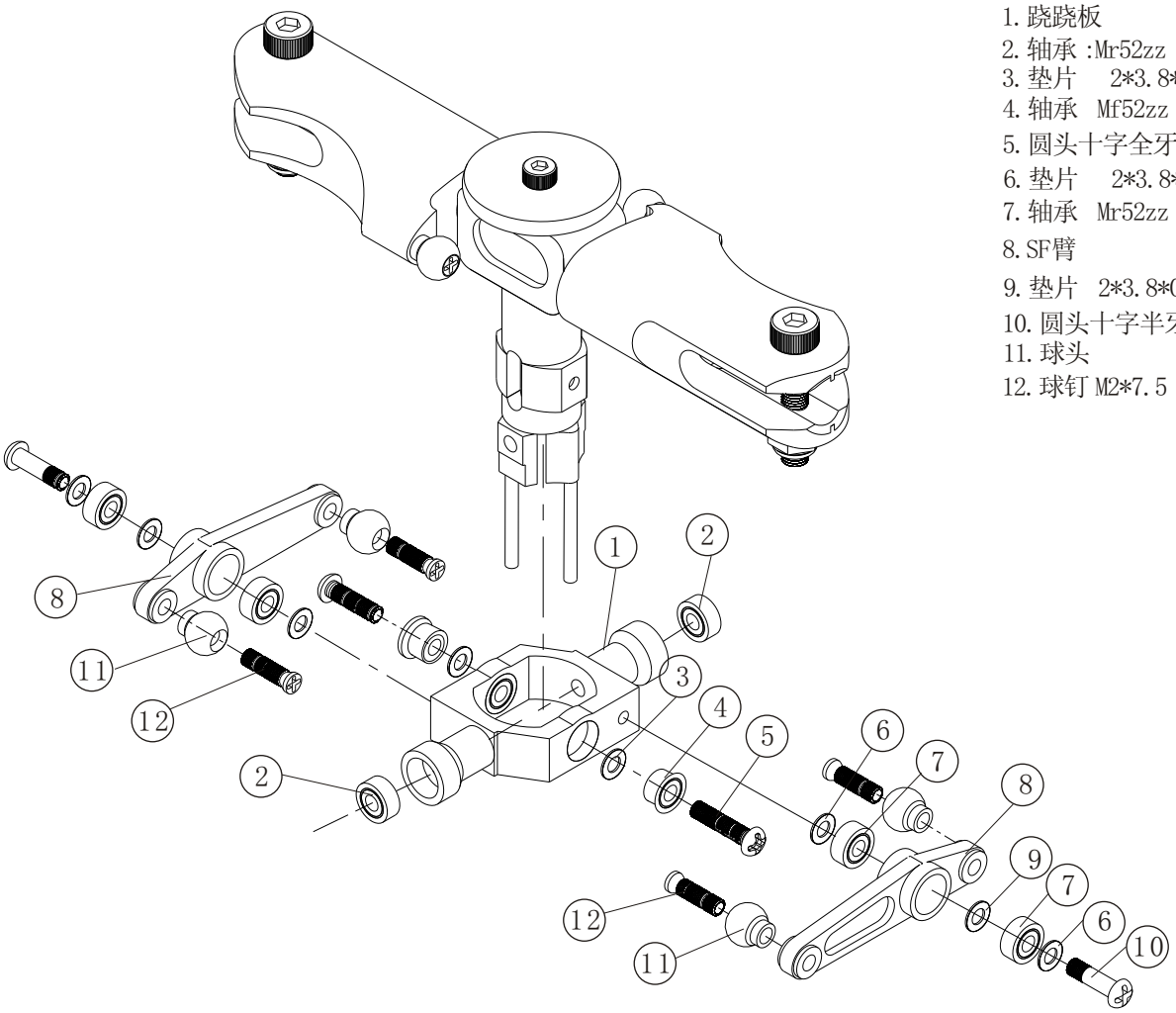

WI-003

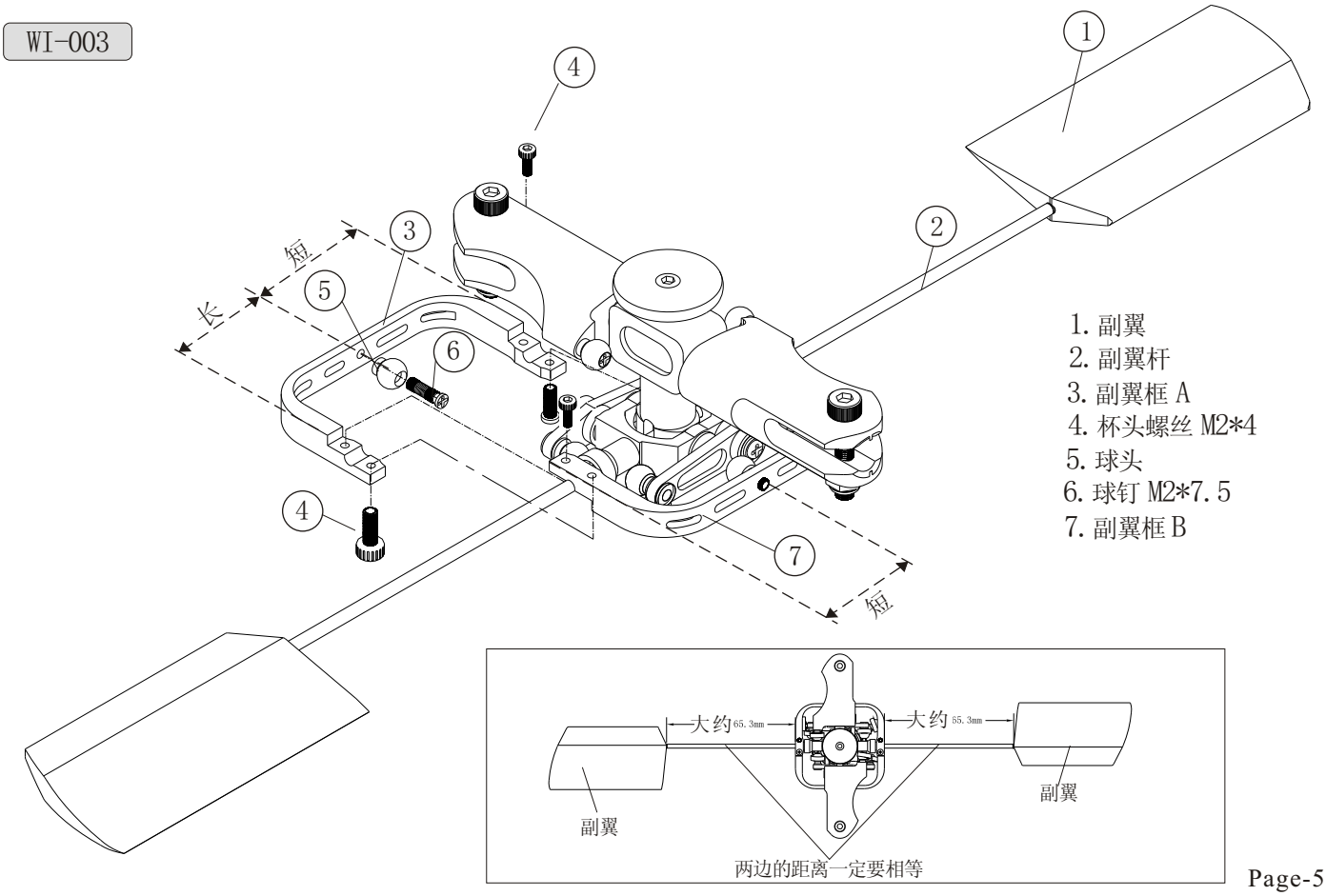

1. 副翼
2. 副翼杆
3. 副翼框 A
4. 杯头螺丝 M2*4
5. 球头
6. 球钉 M2*7.5
7. 副翼框 B

WI-005

1. 杯头螺丝 M2*12
2. 螺母 M2*2
3. 定位块
4. 垫片 2*3.8*0.2
5. 轴承: Mr52zz
6. 垫片 2*3.8*0.5
7. SF臂
8. 卡簧
9. 歪脖
10. 圆头十字轴套螺丝
11. 圆头十字半牙螺丝 M2*9
12. 球头
13. 球钉 M2*7.5
14. 横轴套
15. 倾斜盘
16. 球头
17. 球钉 M2*7.5
18. 止旋棒
19. 机米 M3*3
20. 主轴套
21. 主轴

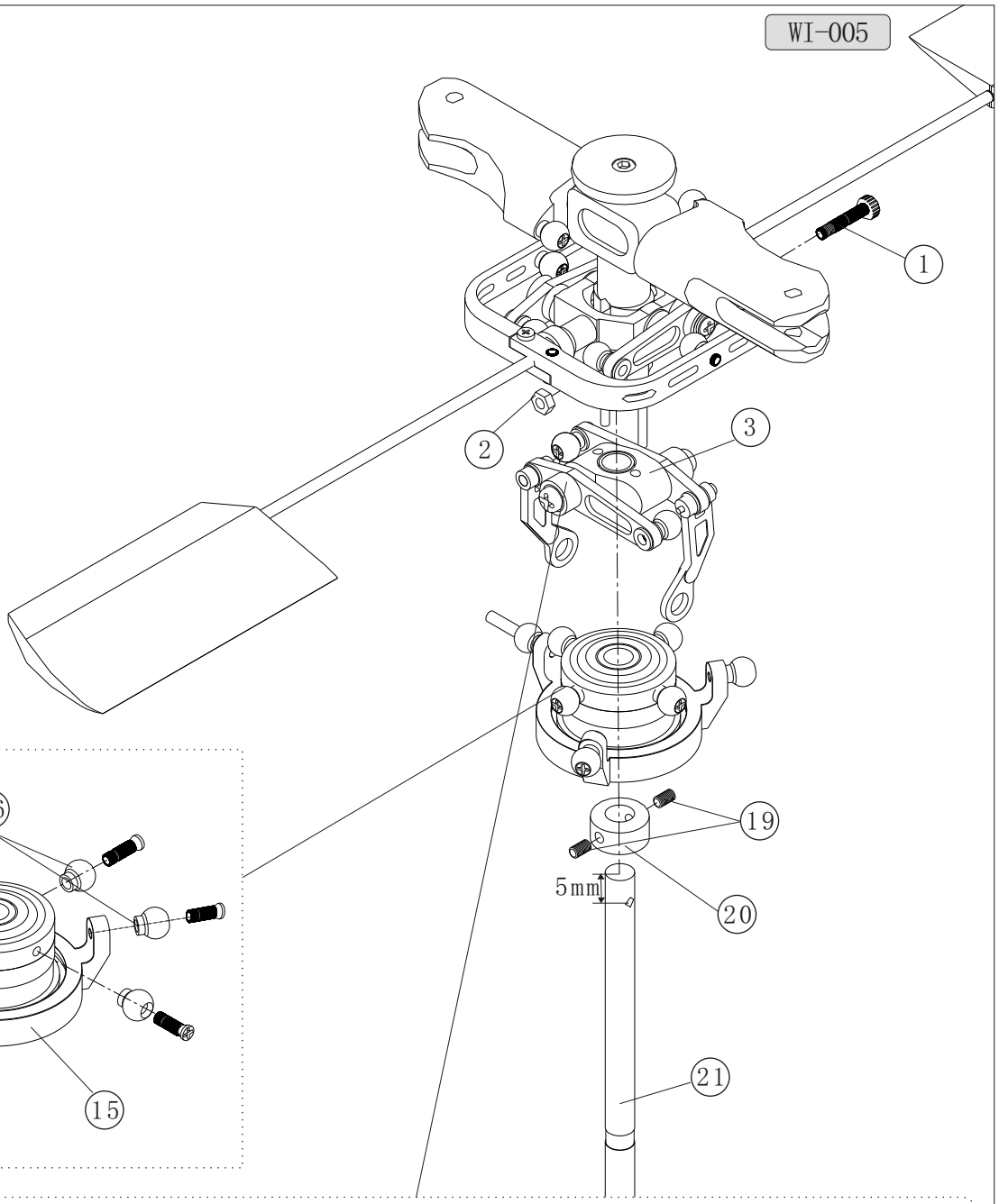

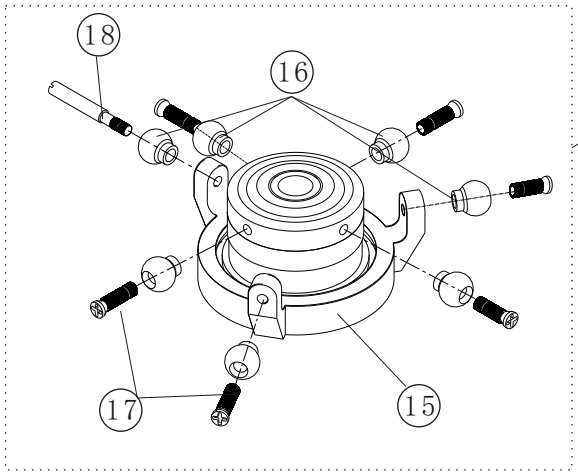

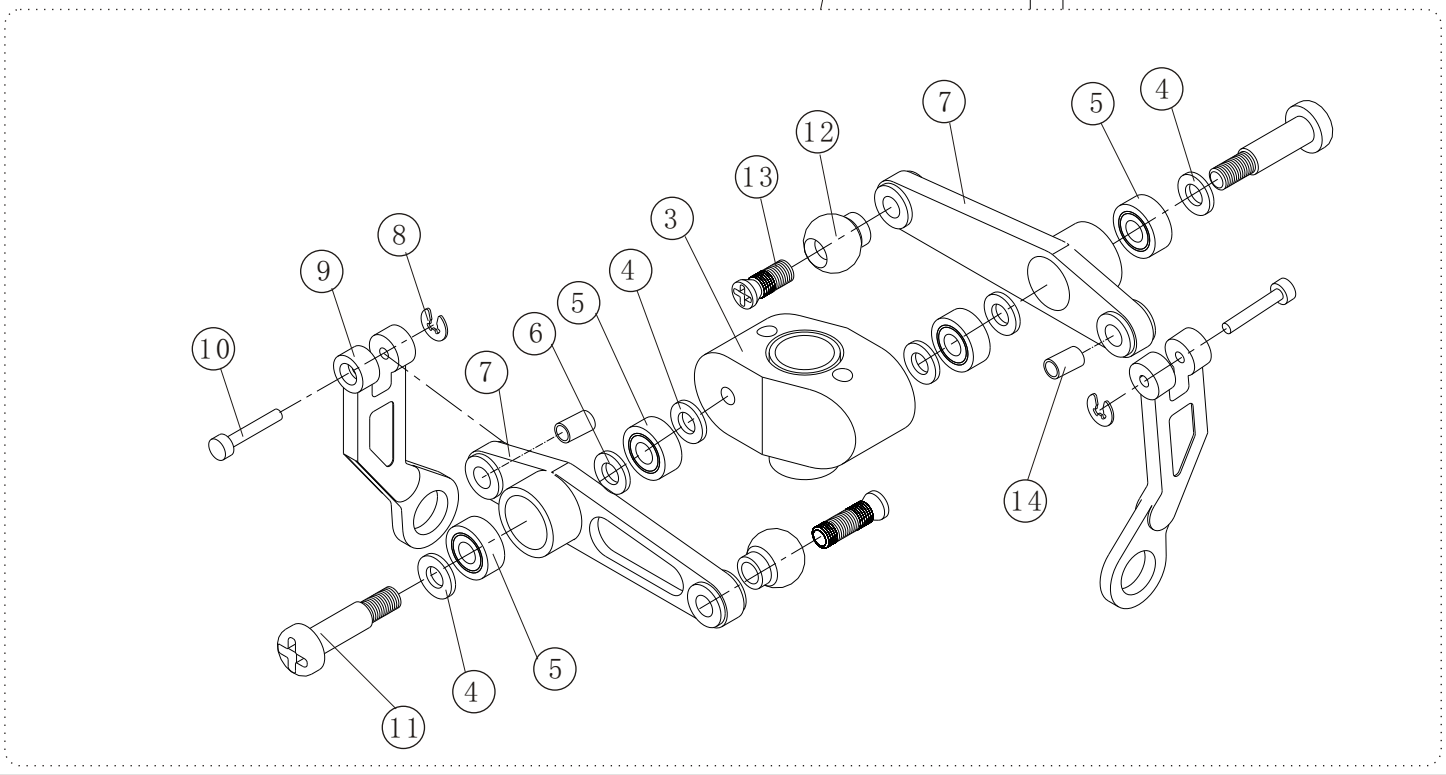

没装尾管之前请不要上紧这两个螺丝.

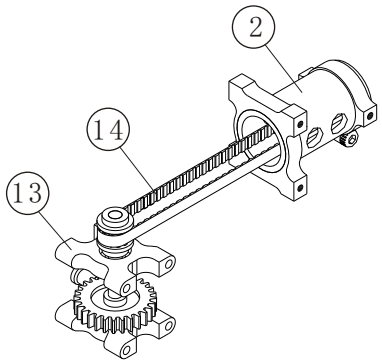

1. 上侧板
2. 尾管座
3. 杯头螺丝 M2*6
4. 止旋架
5. 杯头螺丝 M2*4
6. 机罩针
7. 轴承座
8. 舵机支块
9. 侧柱
10. 电池板
11. 电池延长板
12. C 头螺丝　M2*4
13. 传动主座
14. 皮带
15. 陀螺仪架
16. 杯头螺丝 M2*12

WI-007

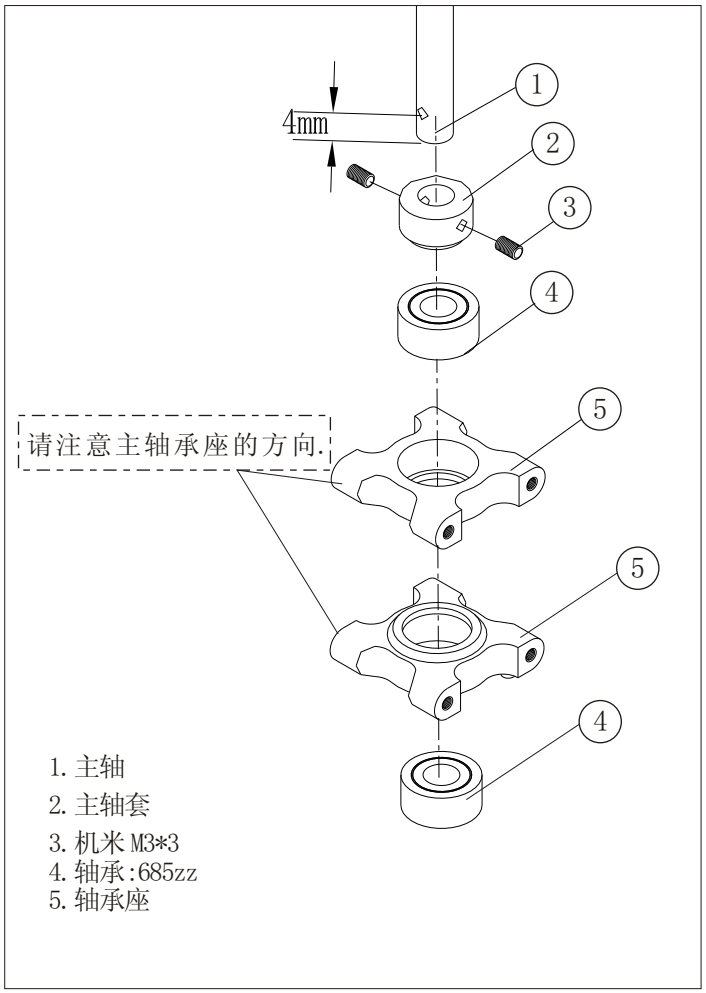

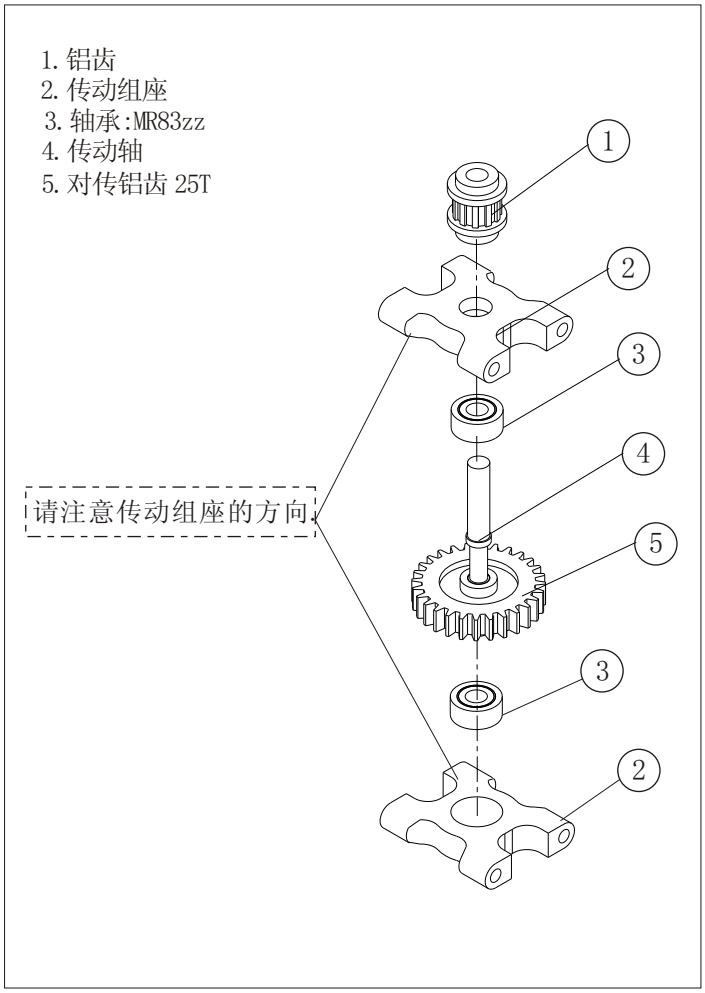

WI-008

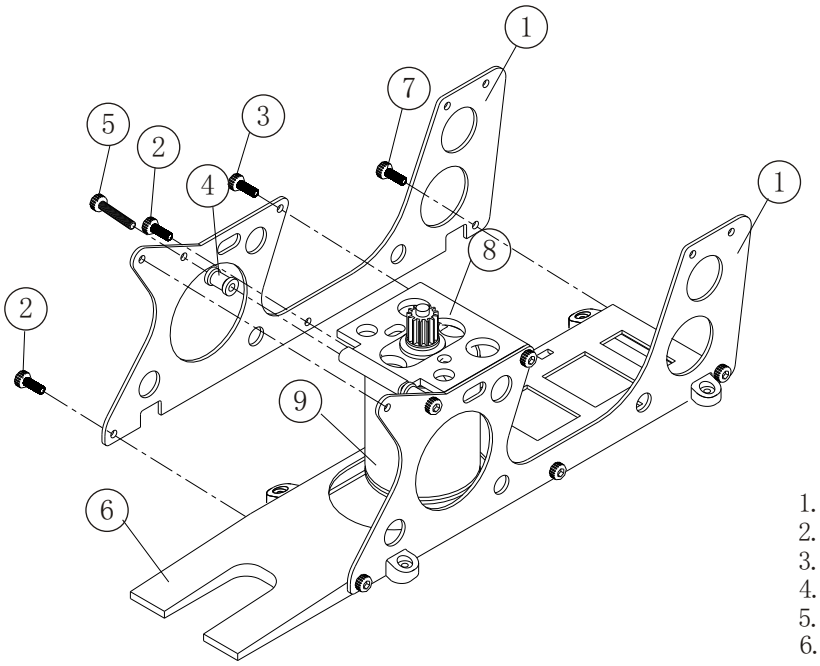

1. 下侧板
2. 杯头螺丝 M2*5
3. 杯头螺丝 M2*4
4. 侧柱
5. 杯头螺丝 M2*12
6. 底板
7. 杯头螺丝 M2*8
8. 电机板
9. 电机
10. 电机铝齿 13T
11. 机米 M3*3

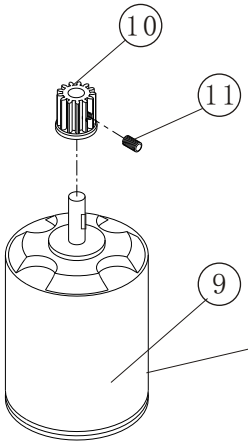

不同的电机使用不同的螺丝.
第一步:将电机装在电机架上;
第二步:将电机架装在侧板上.

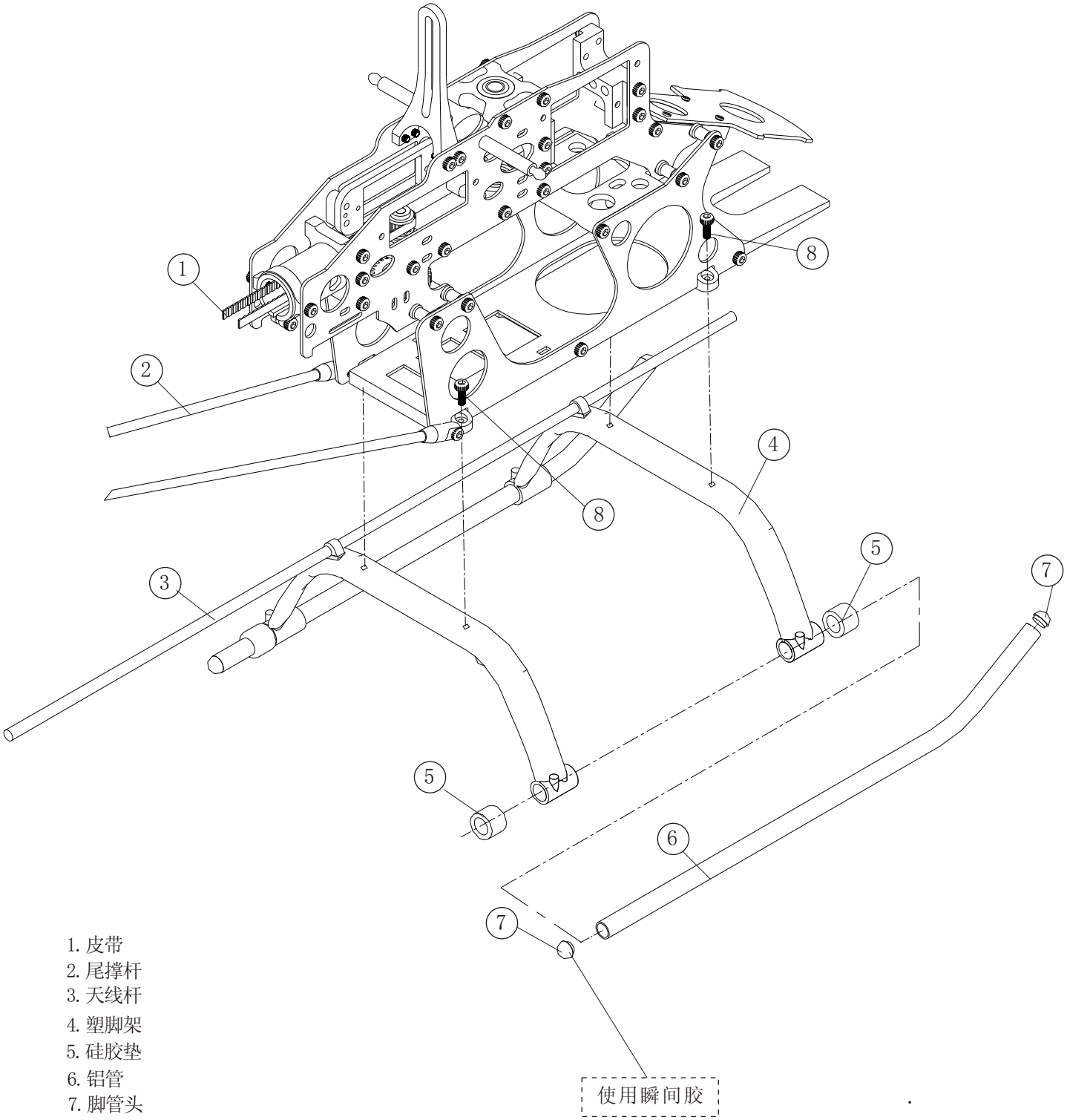

1. 皮带
2. 尾撑杆
3. 天线杆
4. 塑脚架
5. 硅胶垫
6. 铝管
7. 脚管头
8. 杯头螺丝 M2*5

1. 主齿定位环
2. C头螺丝　M2*4
3. 主齿中心座
4. 大齿盘　150T
5. 单向轴承套
6. 单向轴承
7. 尾驱动齿　106T
8. 杯头螺丝　M2*12
9. 外六角螺母 M2*2

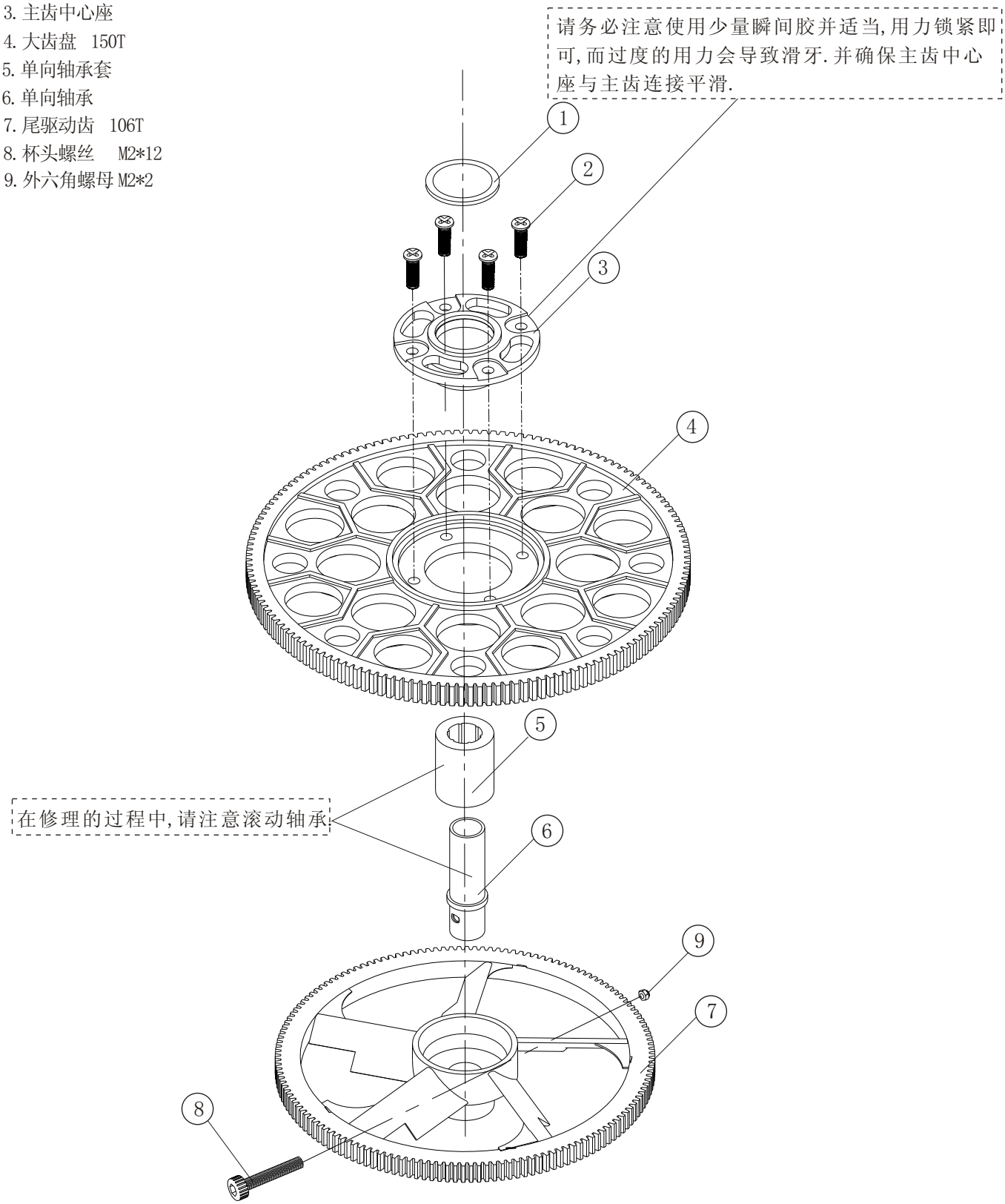

WI-011

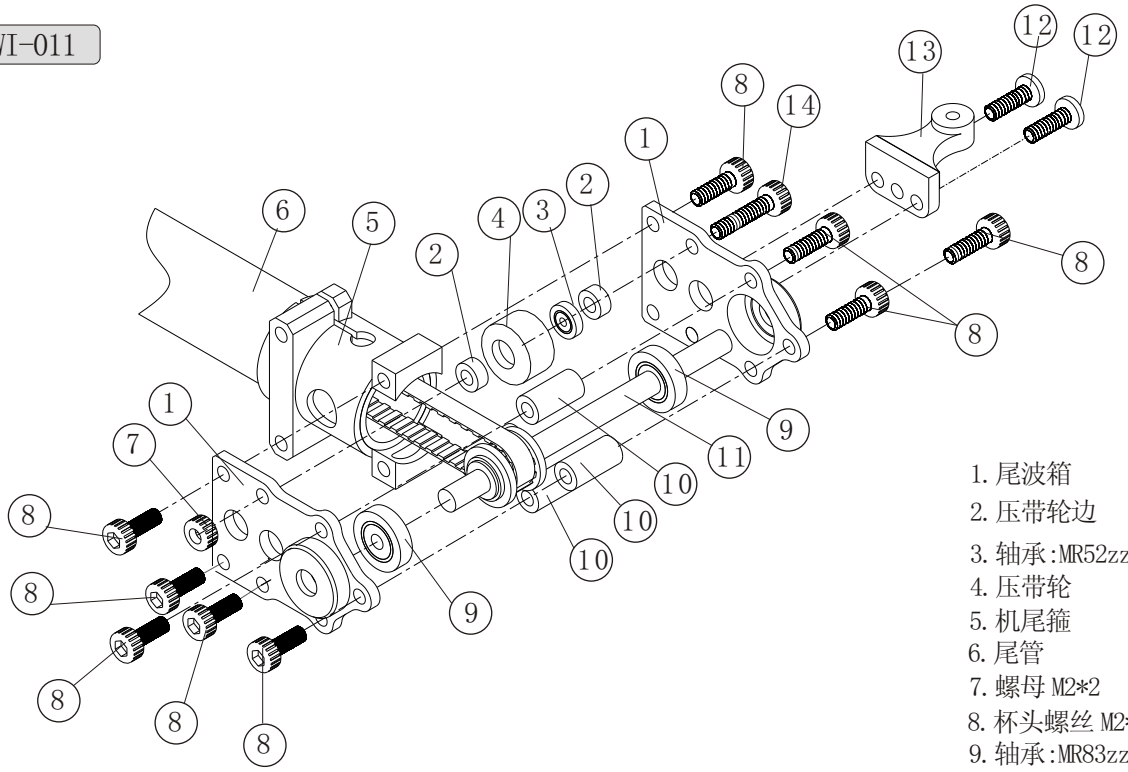

1. 尾波箱
2. 压带轮边
3. 轴承:MR52zz
4. 压带轮
5. 机尾箍
6. 尾管
7. 螺母 M2*2
8. 杯头螺丝 M2*4
9. 轴承:MR83zz
10. 连接柱
11. 尾主轴
12. C头螺丝 M2*7
13. 尾控臂架
14. 杯头螺丝 M2*13

WI-012

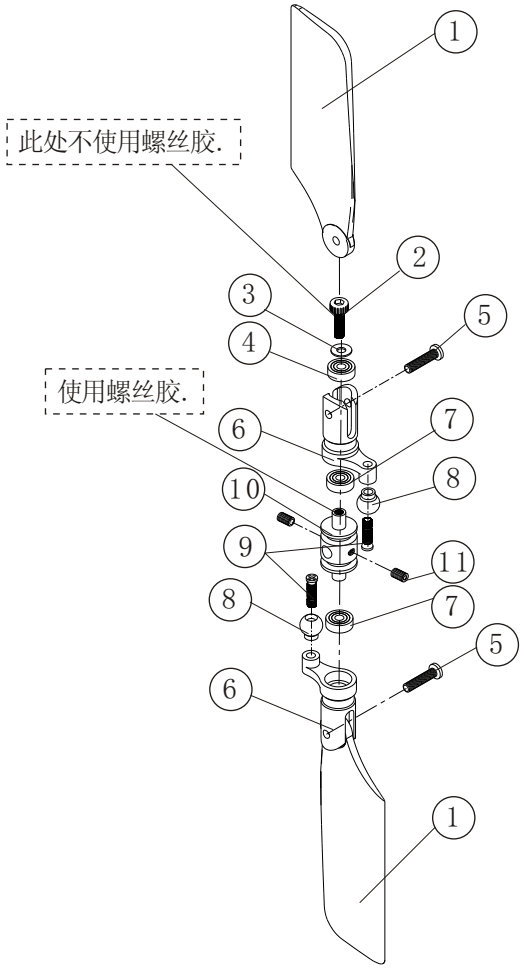

1. 尾桨
2. 杯头螺丝 M2*8
3. 垫片: 2*3.8*0.2
4. 轴承: MR52ZZ
5. 杯头螺丝 M2*9
6. 尾桨夹
7. 轴承: MR63ZZ
8. 球头
9. 球钉 M2*7.5
10. 小T座
11. 机米 M3*3

WI-013

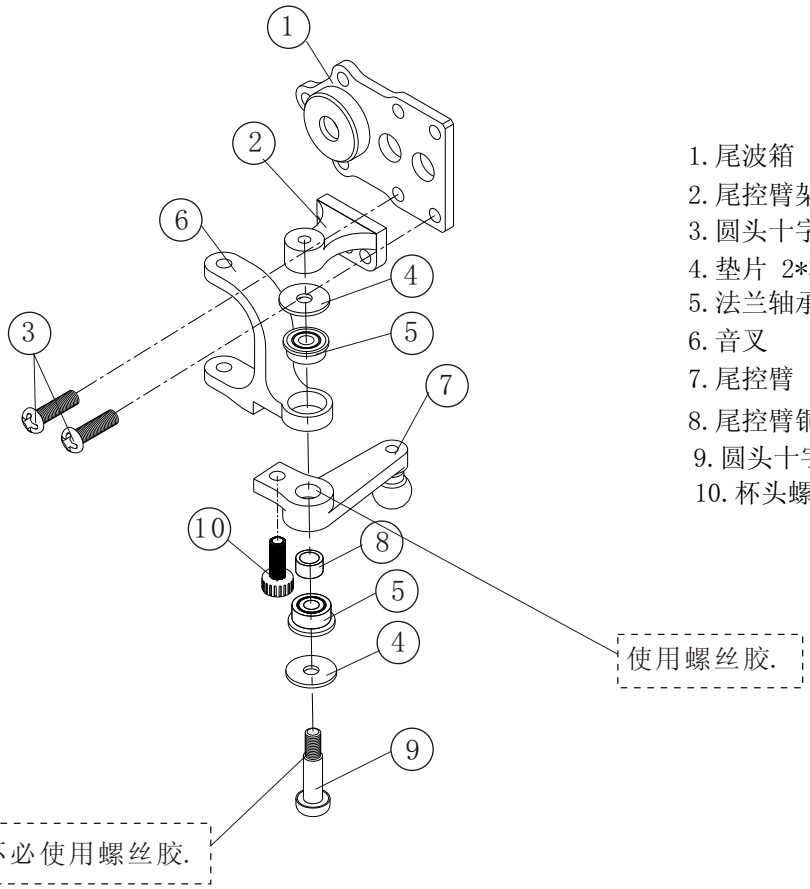

1. 尾波箱
2. 尾控臂架
3. 圆头十字全牙螺丝 M2*7
4. 垫片 2*3.8*0.2
5. 法兰轴承:MF52zz
6. 音叉
7. 尾控臂
8. 尾控臂铜套
9. 圆头十字半牙螺丝 M2*12
10. 杯头螺丝 M2*4

WI-014

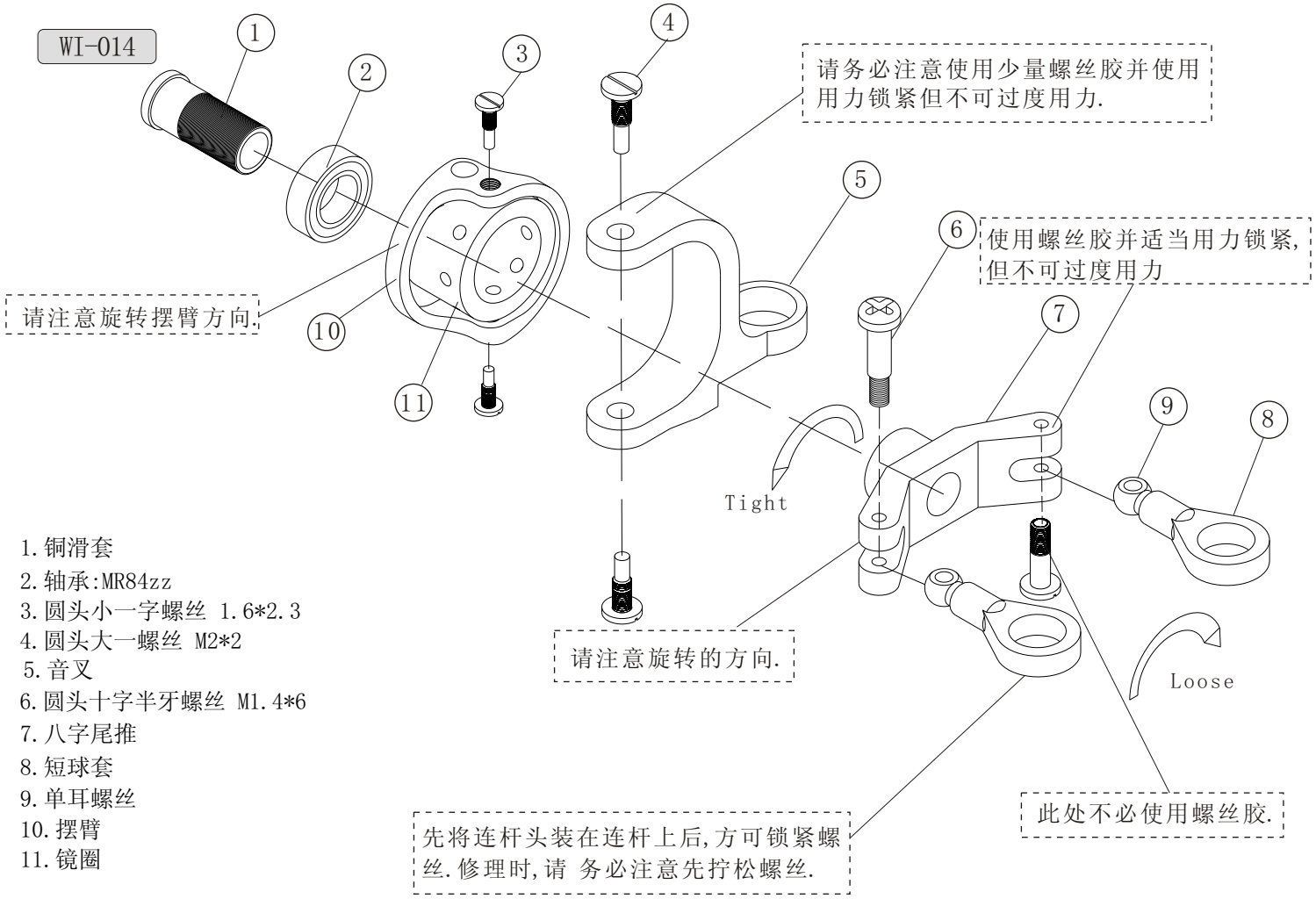

1. 铜滑套
2. 轴承:MR84zz
3. 圆头小一字螺丝 1.6*2.3
4. 圆头大一螺丝 M2*2
5. 音叉
6. 圆头十字半牙螺丝 M1.4*6
7. 八字尾推
8. 短球套
9. 单耳螺丝
10. 摆臂
11. 镜圈

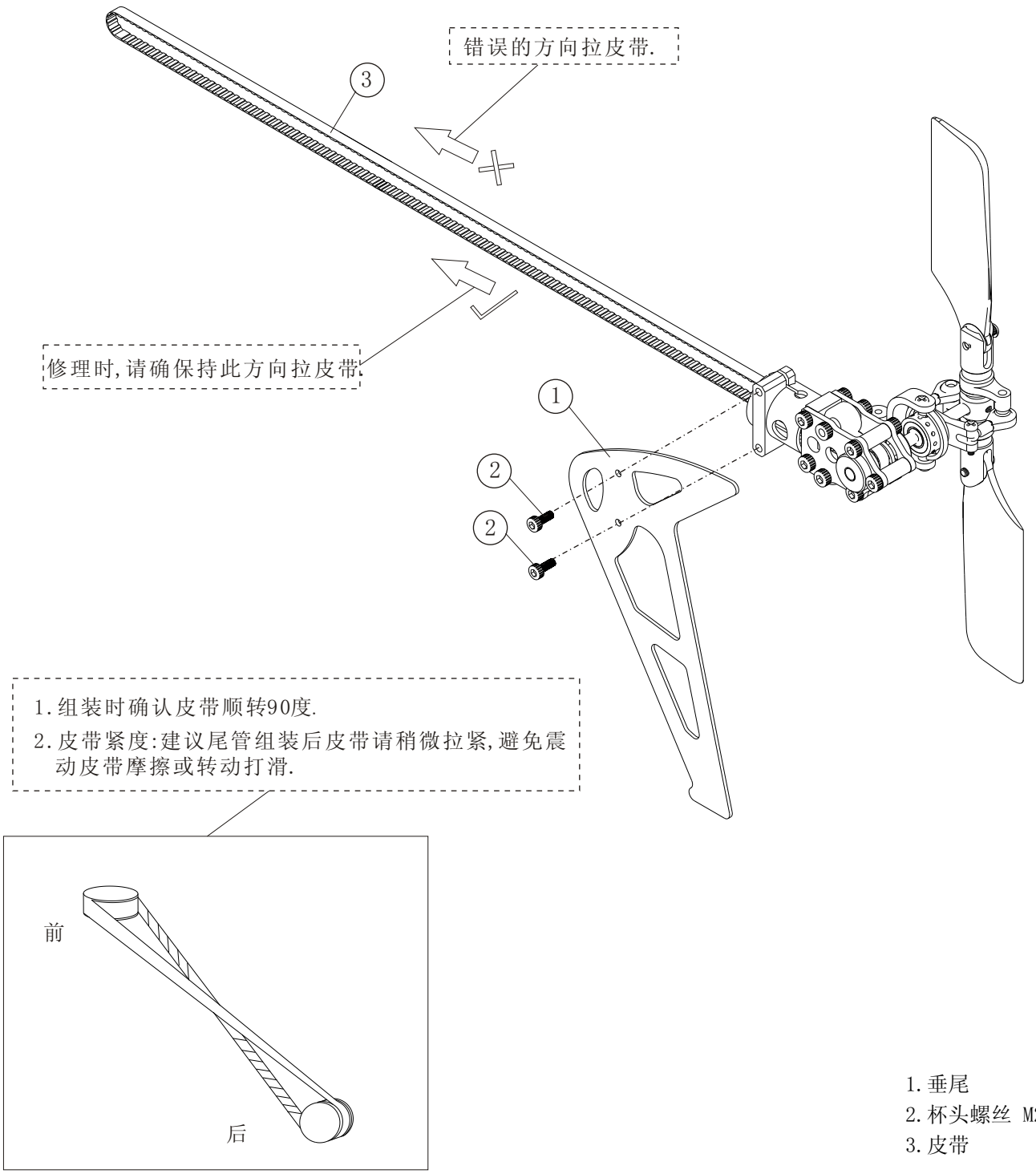

1.垂尾
2.杯头螺丝 M2*9
3.皮带

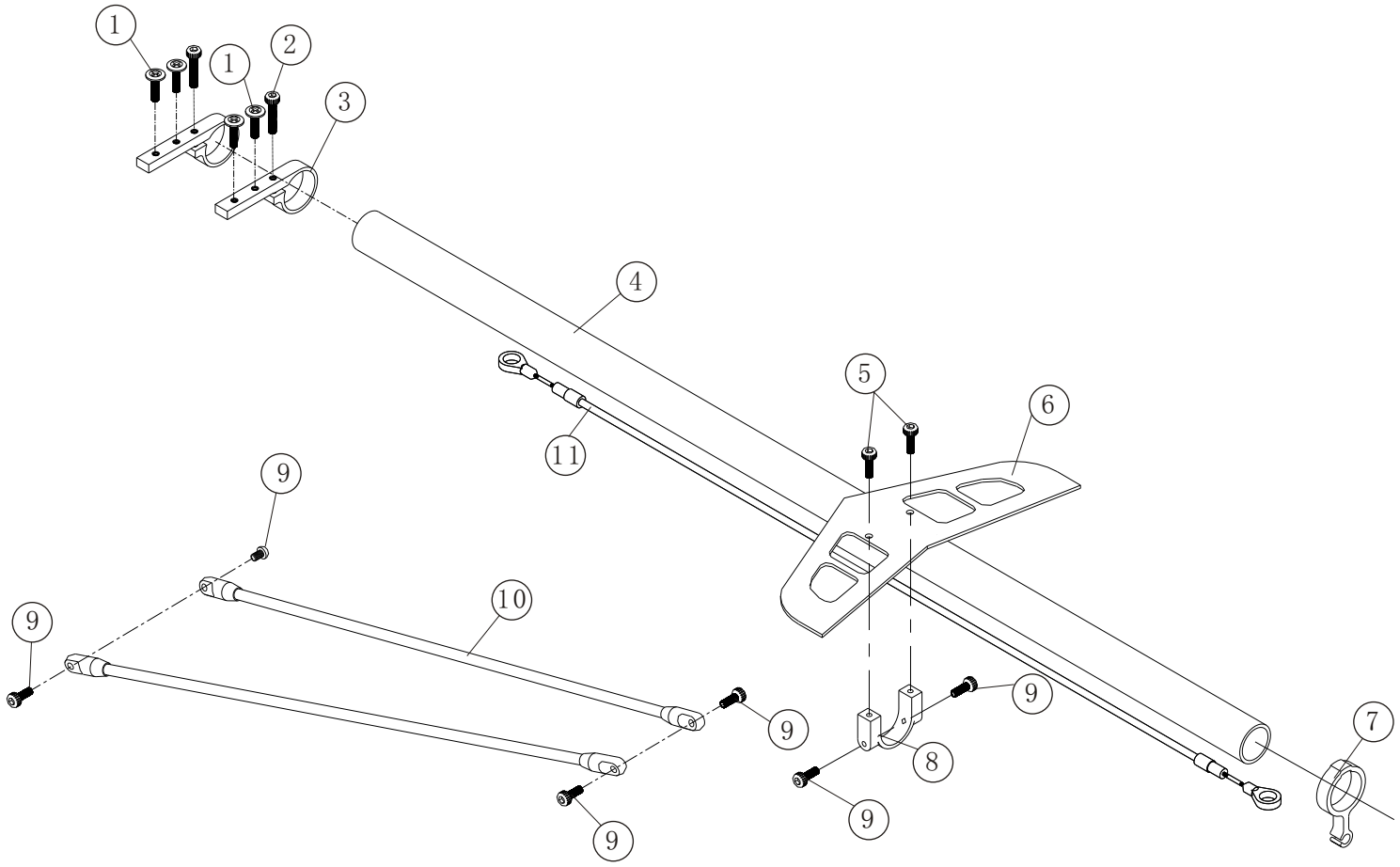

1.C头螺丝 M2*8
2.杯头螺丝 M2*8
3.尾舵架
4.尾管
5.杯头螺丝 M2*5
6.平尾
7.减振环
8.平尾座
9.杯头螺丝 M2*8
10.尾撑杆
11.尾控杆

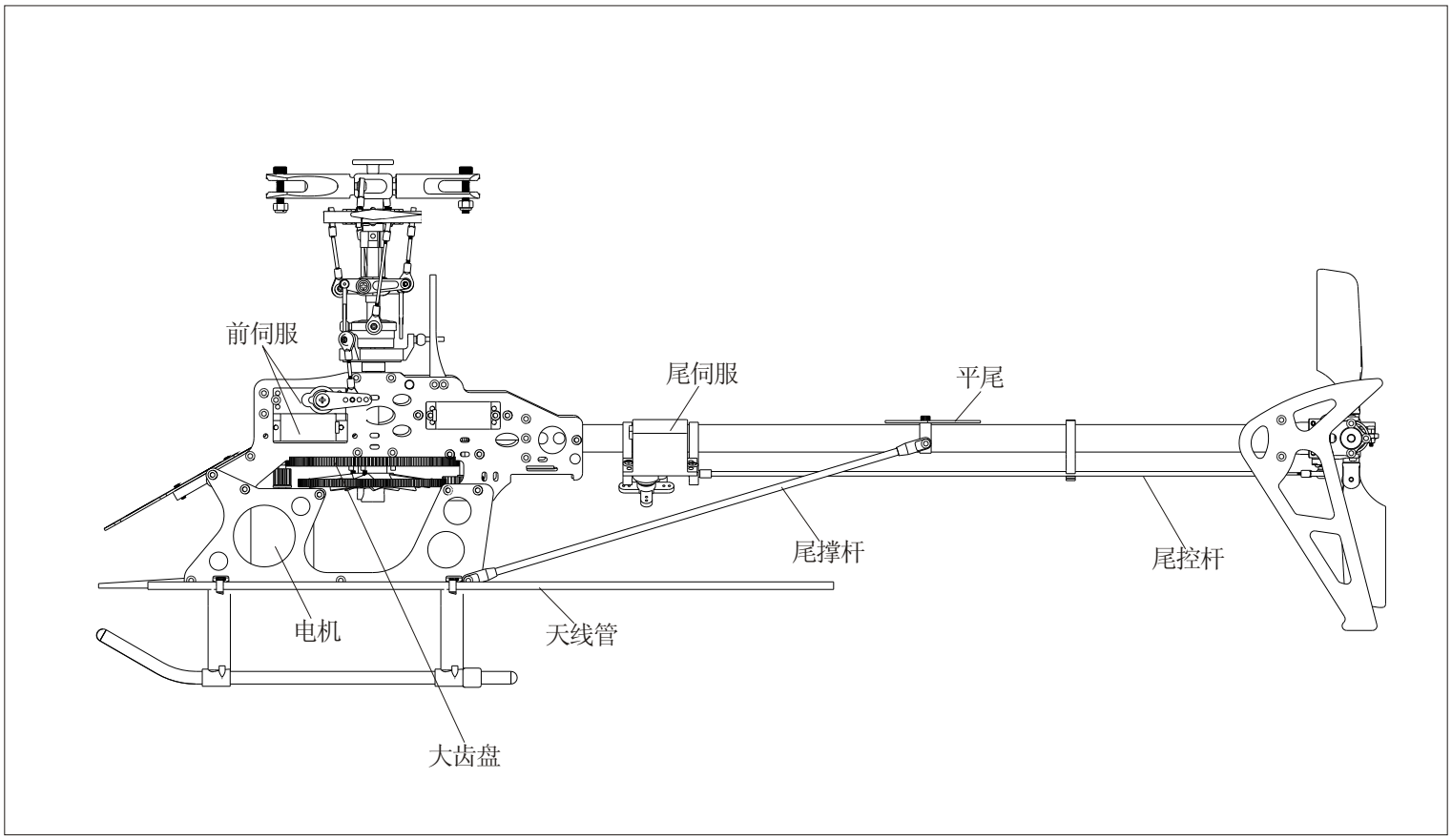
前伺服
尾伺服
平尾
尾撑杆
尾控杆
电机
天线管
大齿盘

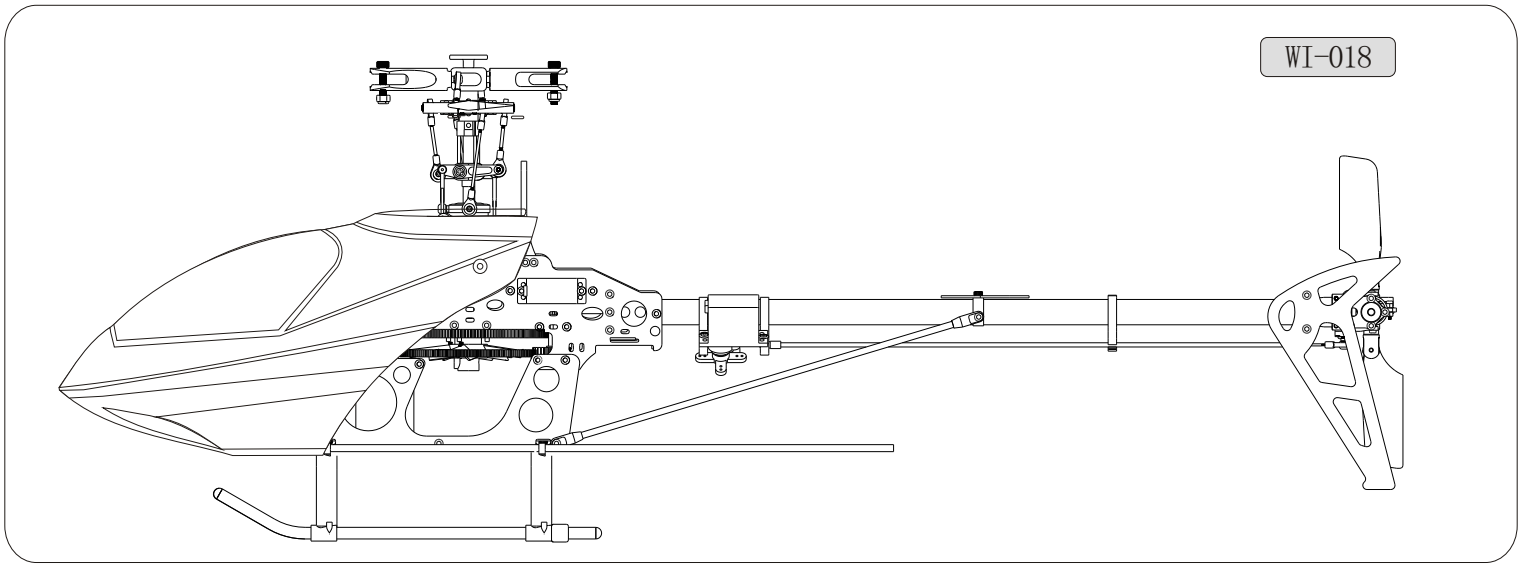
WI-018

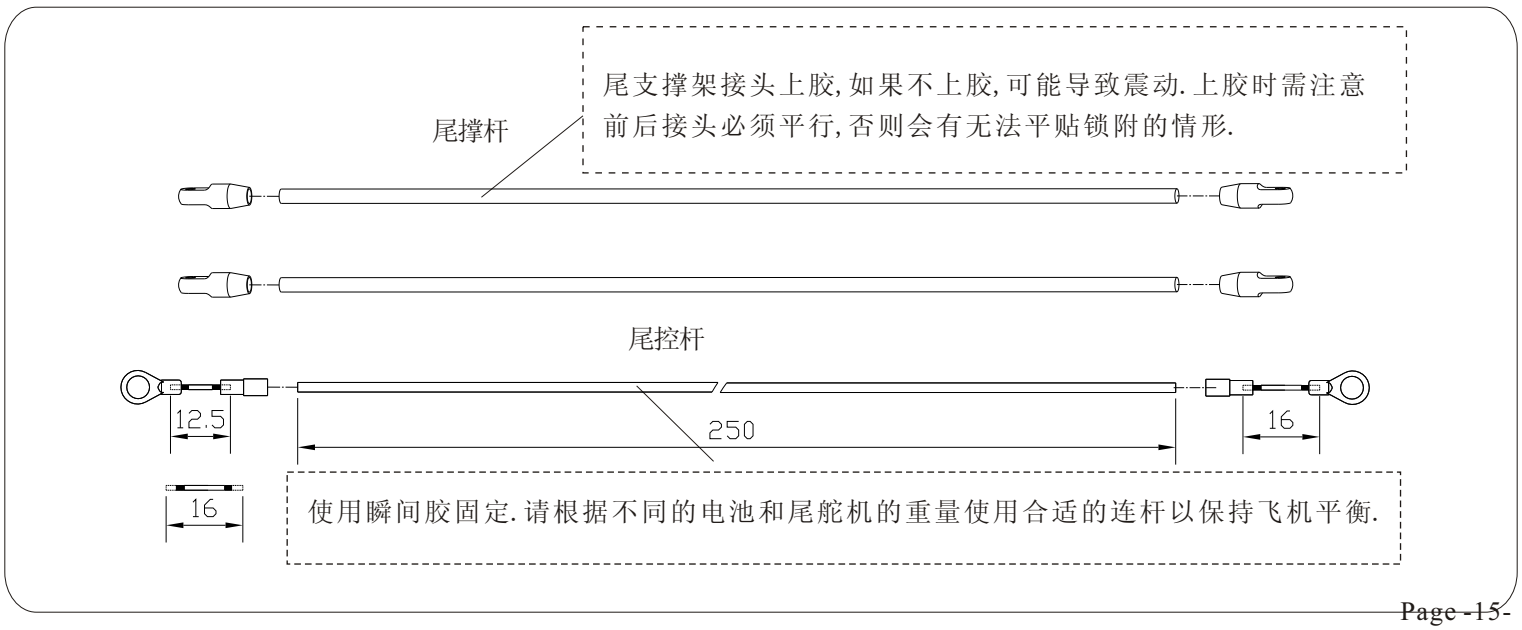
尾支撑架接头上胶,如果不上胶,可能导致震动.上胶时需注意
前后接头必须平行,否则会有无法平贴锁附的情形.
尾撑杆
尾控杆
12.5
250
16
16
使用瞬间胶固定.请根据不同的电池和尾舵机的重量使用合适的连杆以保持飞机平衡.

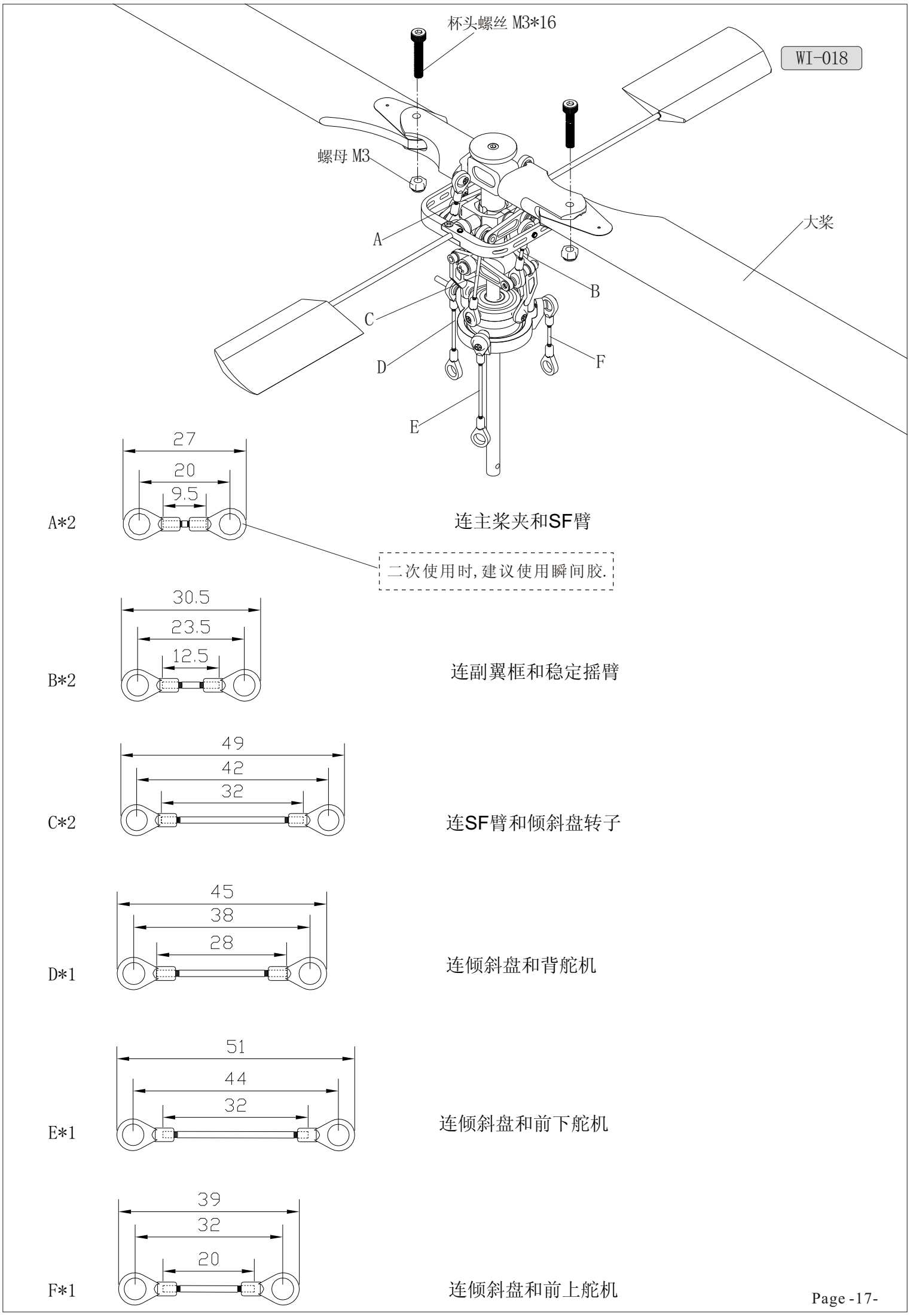
杯头螺丝 M3*16
WI-018
螺母 M3
大桨
A
B
C
D
E
F
27
20
9.5
A*2
连主桨夹和SF臂
二次使用时,建议使用瞬间胶.
30.5
23.5
12.5
B*2
连副翼框和稳定摇臂
49
42
32
C*2
连SF臂和倾斜盘转子
45
38
28
D*1
连倾斜盘和背舵机
51
44
32
E*1
连倾斜盘和前下舵机
39
32
20
F*1
连倾斜盘和前上舵机

WI-019

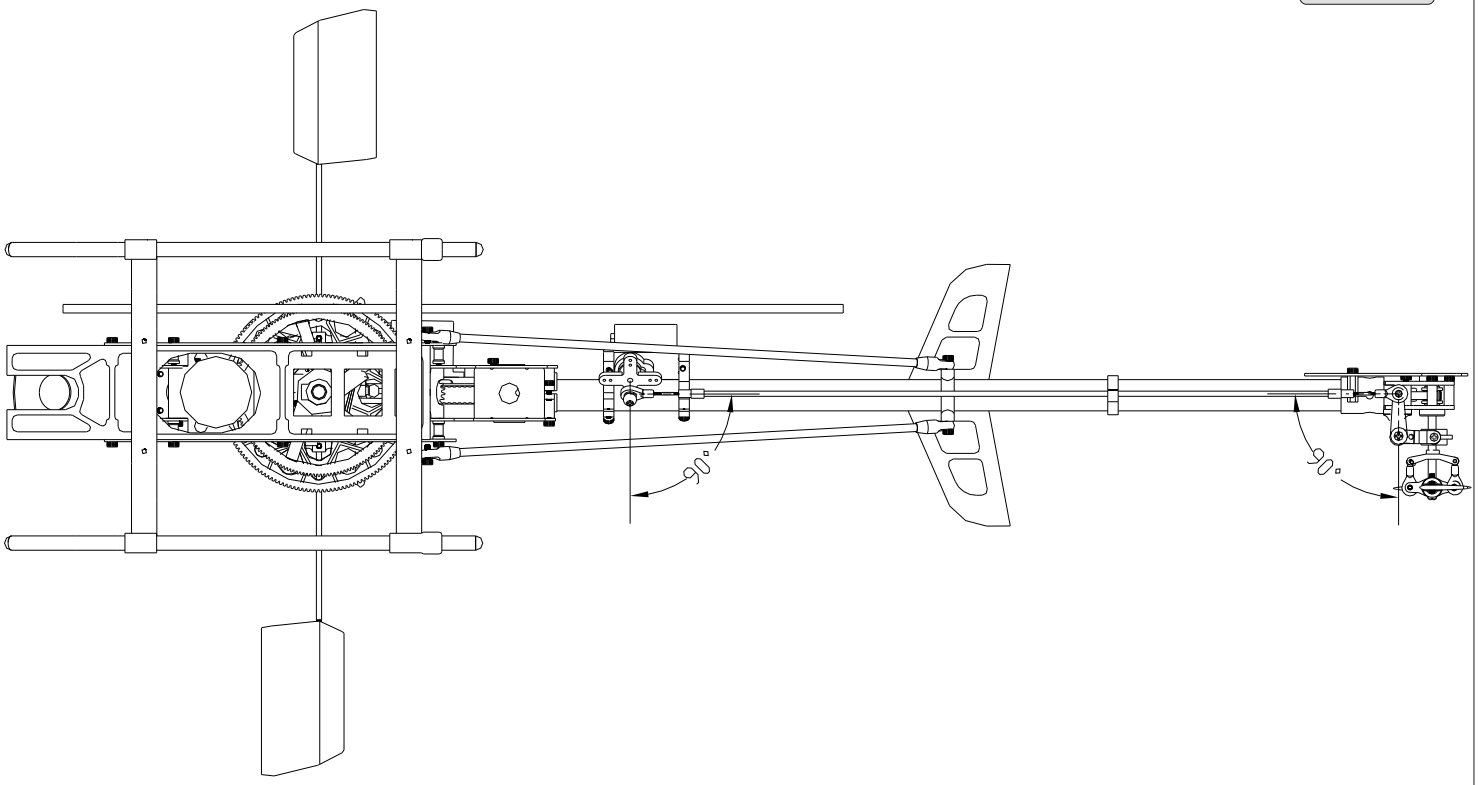

WI-020

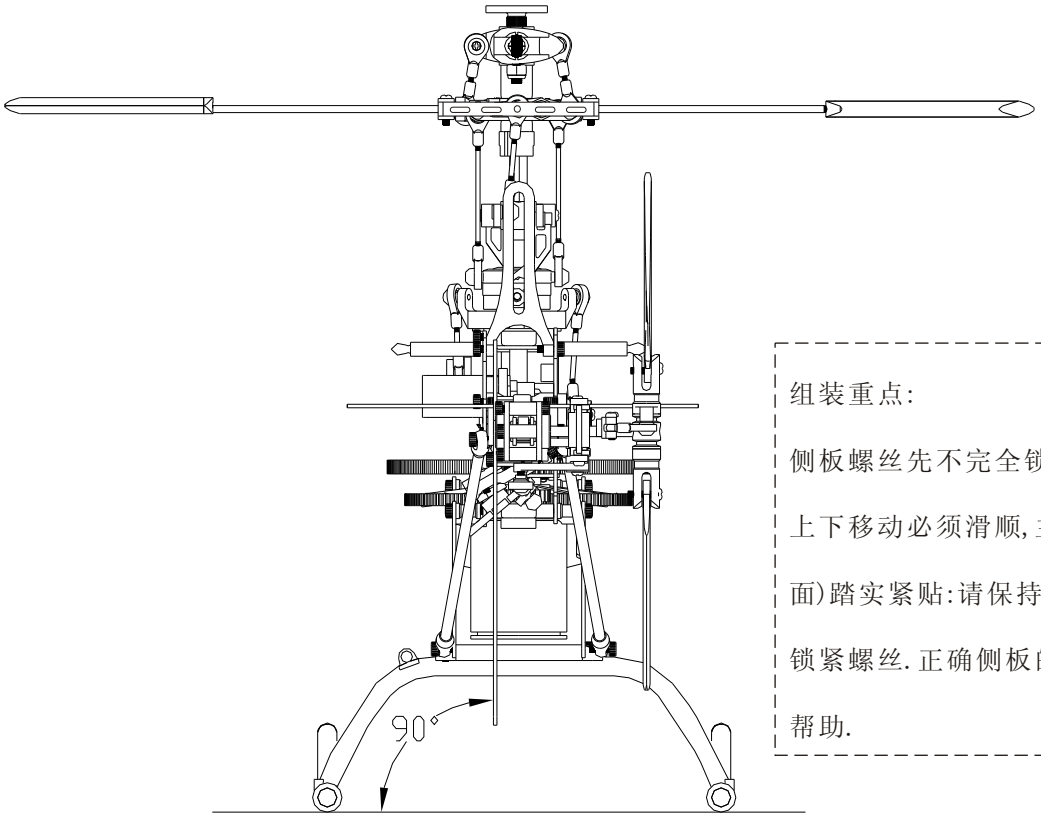

组装重点:

侧板螺丝先不完全锁紧,放入主轴贯穿三颗轴承确认上下移动必须滑顺,主体底板必须与水平桌面(玻璃平面)踏实紧贴:请保持主轴滑顺与底板平行桌面后慢慢锁紧螺丝.正确侧板的组装对动力与飞行性能有明显帮助.

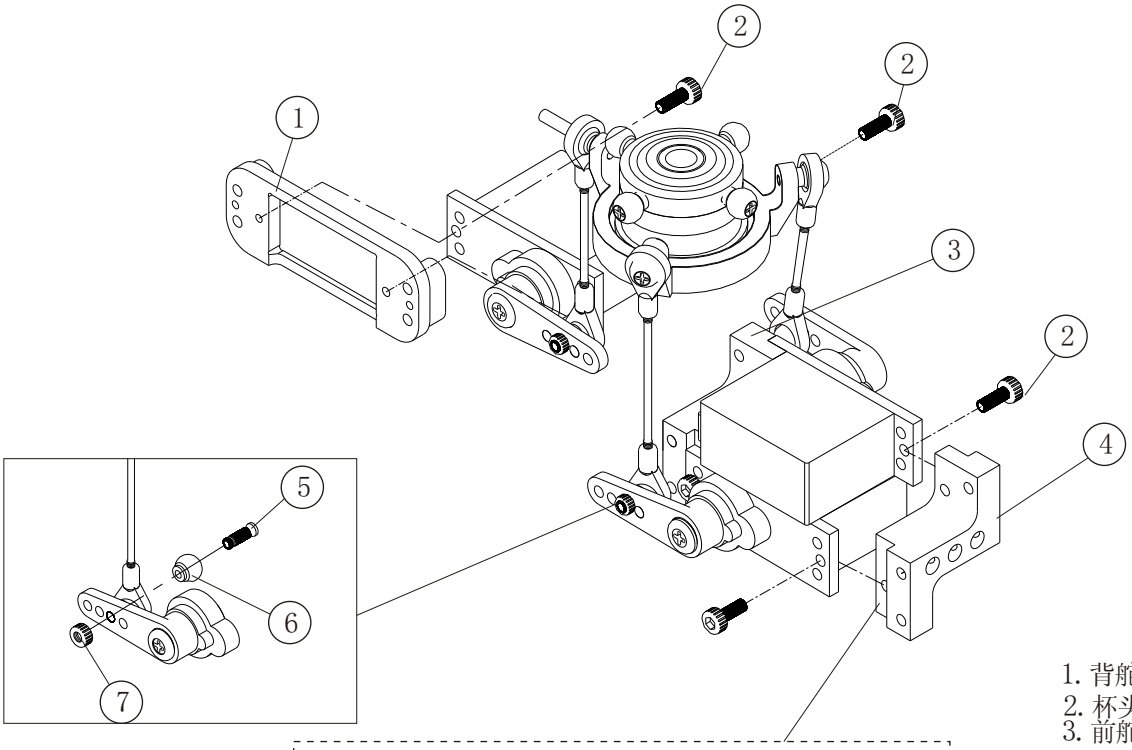

1. 背舵机支块
2. 杯头螺丝 M2*4
3. 前舵机支块 A
4. 前舵机支块 B
5. 球钉 M1.7*8
6. 球头
7. 螺母 M1.7

装配完舵机并调整好大齿与电机铜齿间的距离后，方可装上舵机支块B.（注意:舵机支块A,B是不同的）

如果你有任何疑问，请随时跟我们联系：

网址：www.wingmodel.com